PAR. 1 (25x297) - ARMAÇÃO
esc.1/50

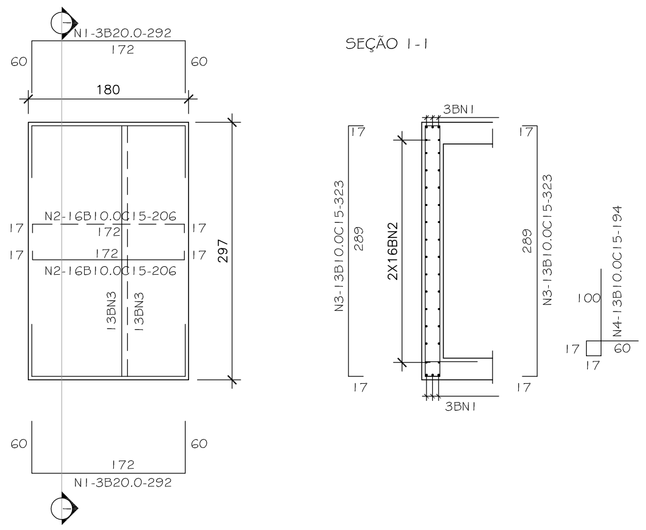

PAR 5=PAR6=PAR7=PAR11(25X371) (X4)
esc.1/50

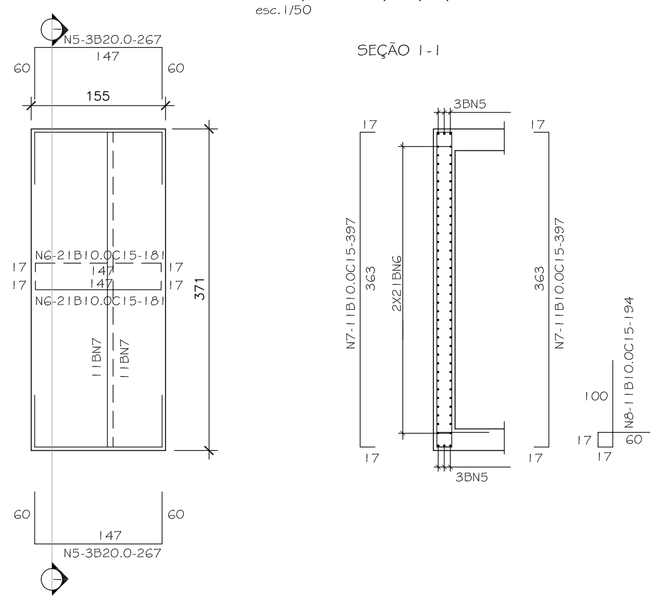

PAR. 2 (25X531) - ARMAÇÃO
esc.1/50

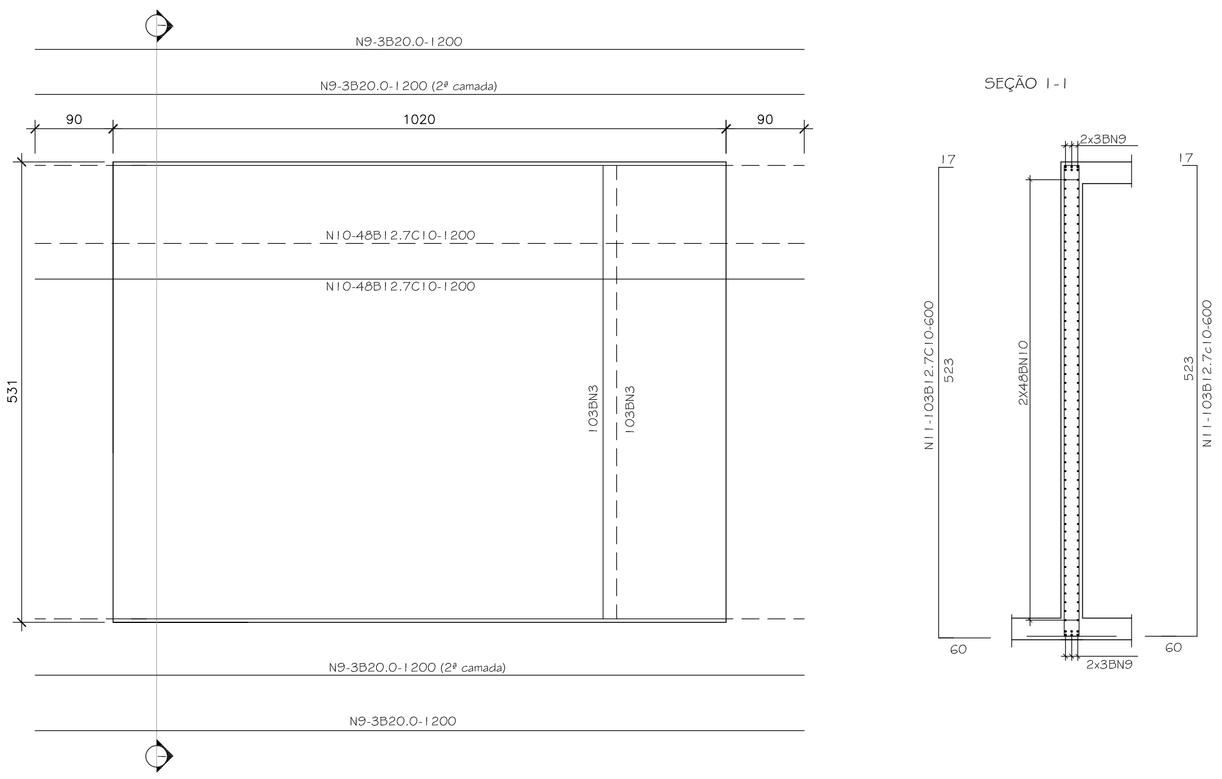

PAR.1, PAR.2, PAR.5, PAR.6, PAR.7 E PAR.11
TABELA DE ARMADURA

Nº	Ø	QUANT.	COMP.	TOTAL
N1	20.0	6	292	1752
N2	10.0	32	206	6592
N3	10.0	26	323	8398
N4	10.0	13	194	2522
N5	20.0	24	267	6408
N6	10.0	168	181	30408
N7	10.0	88	397	34936
N8	10.0	44	194	8536
N9	20.0	12	1200	14400
N10	12.7	96	1200	115200
N11	12.7	206	600	123600

RESUMO

CATEG.	Ø	COMP.	PESO
CA-50	10.0	914	576
CA-50	12.7	2388	2388
CA-50	20.0	226	565
	TOTAL	Kgf	3529

RESUMO

CATEG.	Ø	COMP.	PESO
CA-50	10.0	831	524
CA-50	20.0	78	194
	TOTAL	Kgf	718

PAR.3, PAR.8 E PAR.10
TABELA DE ARMADURA

Nº	Ø	QUANT.	COMP.	TOTAL
N1	20.0	6	312	1872
N2	10.0	38	226	8588
N3	10.0	12	316	3792
N4	10.0	28	462	12936
N5	10.0	20	194	3880
N6	10.0	6	236	1416
N7	20.0	6	284	1704
N8	10.0	42	198	8316
N9	10.0	24	397	9528
N10	10.0	12	194	2328
N11	20.0	6	352	2112
N12	10.0	50	266	13300
N13	10.0	34	462	15708
N14	10.0	17	194	3298
N15	20.0	6	342	2052

PAR. 3 (25xVAR) - ARMAÇÃO
esc.1/50

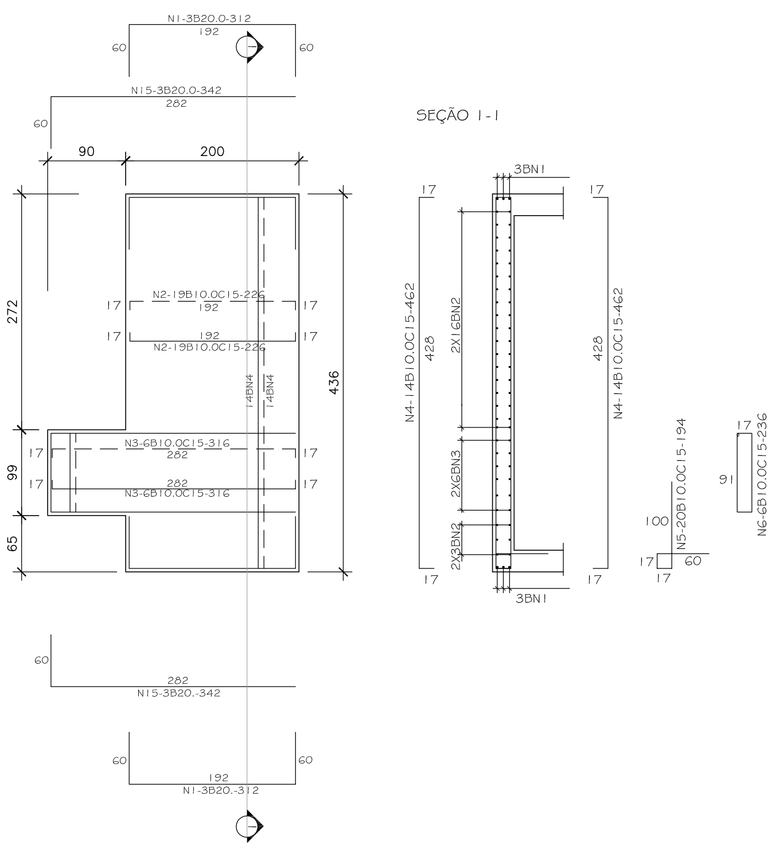

PAR. 8 (25x371) - ARMAÇÃO
esc.1/50

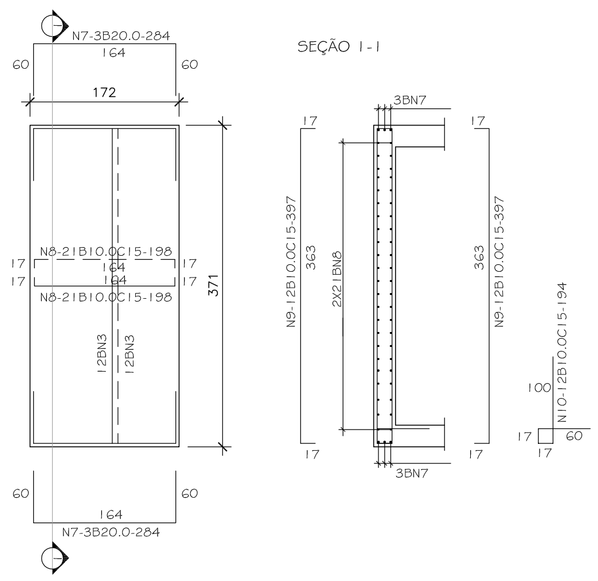

PAR. 10 (25x436) - ARMAÇÃO
esc.1/50

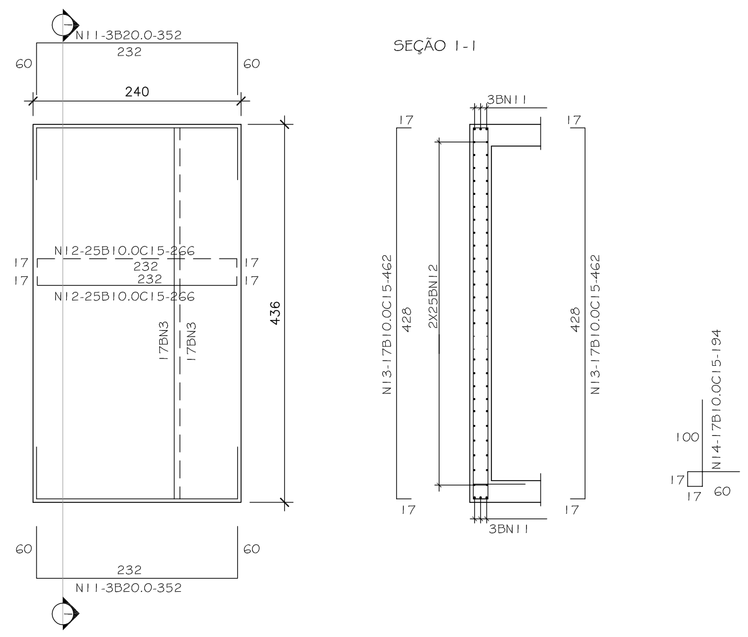

OBSERVAÇÃO:

1 – CONSULTAR O PROJETISTA ESTRUTURAL QUANDO SE DEPARAREM COM SOLO MUITO MOLE OU ROCHOSO NO DECORRER DA EXECUÇÃO DA ESTRUTURA.

NOTAS:

1 – COTAS E DIMENSÕES EM CENTÍMETRO
2 – ELEVAÇÕES EM METRO
3 – CONCRETO ESTRUTURAL fck >= 30 MPA
4 – FATOR ÁGUA/CIMENTO <= 0,5
5 – AÇO CA60 E CA50
6 – COBRIMENTO MINIMO DA ARMAÇÃO = 4cm

ESTE DESENHO É PROPRIEDADE DA COMPANHIA ESPIRITO SANTENSE DE SANEAMENTO – CESAN E NÃO PODE SER COPIADO SEM SUA AUTORIZAÇÃO.

NÚMEROS	TÍTULOS
PRINCIPAIS DESENHOS DE REFERÊNCIA	

Nº	LOCAL	DISCRIMINAÇÃO	DES.	DIV.	GER.	DATA
0	CMAT	EMISSÃO INICIAL	EVER.	–	–	AGO/08

REVISÃO

CANCELA E SUBSTITUI O DESENHO NÚMERO:

CANCELADO E SUBSTITUÍDO PELO DESENHO NÚMERO:

CENTRO DE DOCUMENTAÇÃO
RECEBIDO: __/__/__
Nº DOC.: _____ ASS.: _____
APROVAÇÃO CESAN:
ASS.: _____ MATR.: _____
UNID.: _____ DATA: __/__/__
ESTA APROVAÇÃO NÃO ISENTA A CONTRATADA DE SUAS RESPONSABILIDADES LEGAIS.

EMITENTE: CONCREMAT ENGENHARIA
PROJETADO: ENG° EDISON LYRIO
CREA: 1359/D REGIÃO: ES
COORDENADOR: ENG° ANTONIO FERNANDO L. MARTINS
CREA: 0600722689 REGIÃO: SP
DESENHO: EDSON
Nº DES. PROJETISTA: SN–658004–DE–EC–JL–027–R0
DATA: 19/08/2008
RESPONSÁVEL TÉCNICO: ENG° ALEXANDRE JOSE VIVEIROS DA COSTA
CREA: 1981101461 REGIÃO: RJ ART Nº: 200767201 DATA: 14/09/2007

EMISSÃO CESAN	DATAS
PROJETADO:	
CREA:	
DESENHADO: CONCREMAT	
VERIFICADO: ENG° NESTOR GORZA JUNIOR	
DIVISÃO: ENG° NESTOR GORZA JUNIOR	
GERÊNCIA: ENG° SANDRA SILY	

CESAN

MUNICÍPIO: SERRA | DISTRITO: CARAPINA | BAIRRO: GUARACIABA

NOME DO EMPREENDIMENTO: SISTEMA DE ESGOTO SANITARIO DE MANGUINHOS – ES SETOR JARDIM LIMOEIRO E ADJACÊNCIAS

TÍTULO: ESTAÇÃO ELEVATORIA DE ESGOTO BRUTO – GUARACIABA
PROJETO ESTRUTURAL
PAREDES – ARMAÇÃO

ESCALA:	FOLHA:	Nº CESAN	REV:
INDICADA	04 / 05	A–035–000–91–4–XX–0149	00